PEACE®

GOOD Quality ! GOOD Design ! GOOD Price !

PEACE
NAILING TOOLS

PREMIUM TOOL
FOR PROFESSIONAL WORK

CONTENTS

PEACE FASTENING SYSTEM

CONTENTS

주식회사 피스

IP 사업부

제품 소개 목차

01. 회사소개 - About us

02. 타카 - Tacking

03. 네일러 - Nailing

04. 콘크리트 - Concrete

05. 특수제품 - Special

06. 수공구 - Hand Tools

07. 소모품 - Fastener

08. 부록 - Eddition

09. 주의사항 - Caution

01
ABOUT US

주식회사 피스

주식회사 피스는 산업의 황무지 였던 1959년의 대한민국에서 태어나 오로지 화스너, 타정공구 분야의 한 길을 걸어온 전문기업 입니다. 동종 업계의 최초, 최대, 최고의 수식을 받았지만 멈추지 않고 세계시장으로 달려가 전 세계에 자랑스러운 대한민국을 알리는 수출기업으로서 지금은 국내보다 오히려 해외시장에서 더 유명한 당당한 세계의 기업이 되었습니다.
저희는 이제 또 다시 시작합니다. 오늘의 저희를 있게 해주신 고객 여러분들의 새로운 가치를 만들기 위해 처음처럼 겸손한 마음으로 도전하고자 합니다. 고객 여러분들의 시간과 편리 그리고 이익을 지키고 만들기 위해 생각을 바꾸고 정성을 다 하겠습니다.

MAP

in Korea

본 사
인천광역시 남동구 남동서로 270번길 47
TEL : 032)814-7601
FAX : 032)814-7605

영업본부
인천광역시 동구 방축로 191번길 24(송림동)
TEL : 1566-5422
FAX : 032)575-6622

중부영업소
경기도 화성시 양감면 초록로 653
TEL : 1566-5422
FAX : 070-4369-7732

동부영업소
경기도 남양주시 경춘로 691번길 66
TEL : 1566-5422
FAX : 070-4369-7734

부산지점
부산광역시 사상구 괘감로 56-7
TEL : 051)324-2299
FAX : 051)324-0202

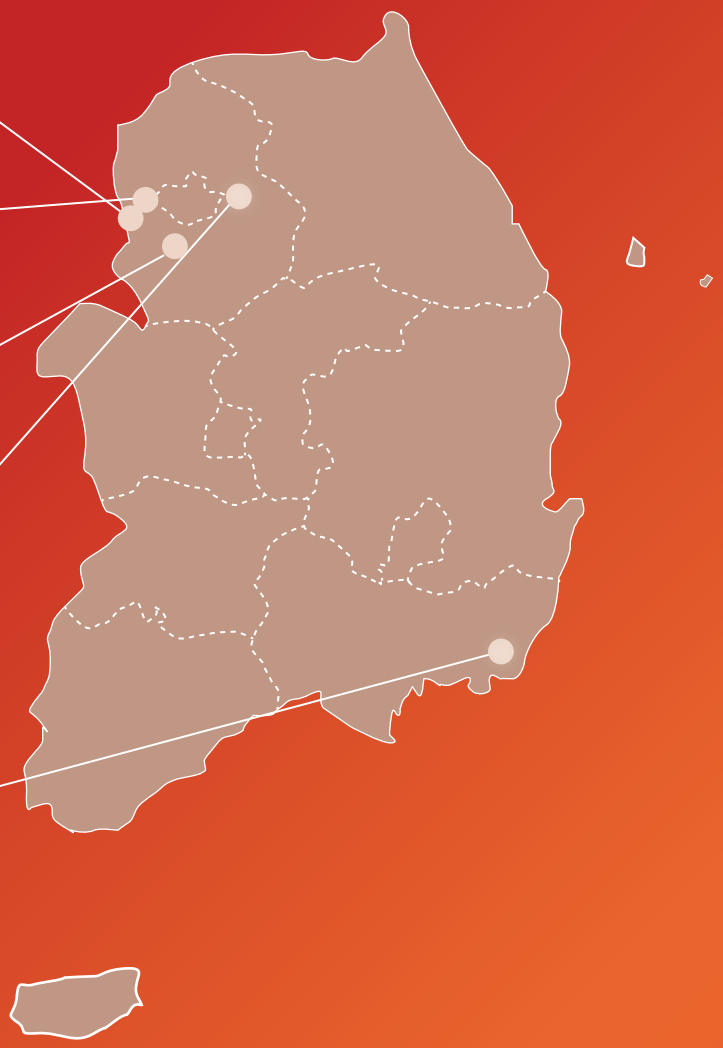

PEACE
OFFICE IN THE WORLD

본 사

영업본부

미국 현지 시카고공장

일본 MAX공장

문구본사

열심히 일하는 당신과 함께.

PEACE

PRODUCT

02 TACKING

TACKING

건축 내장작업 및 가구, 소파, 제작등 기타 용도

PEACE/422J

사용 스테플의 종류

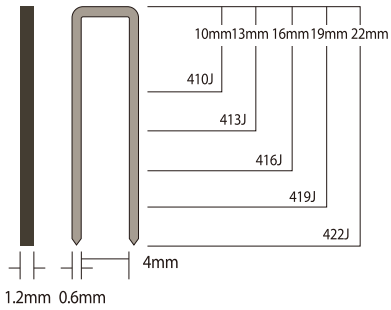

제품규격

모델명	PEACE / 422J
중량	1.17kg
크기(고X폭X장)	180X56X245mm
스테플 수용능력	100-STAPLES
적정공기압	5~7.5kg/cm² (조절장치)
호스내경	6mm이상
사용핀	스테플 4J series

PEACE/1022J

사용 스테플의 종류

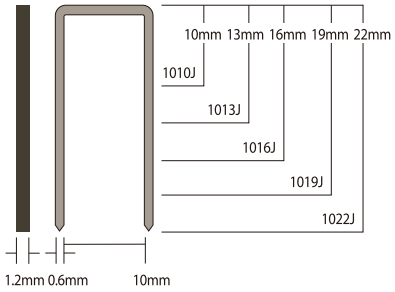

제품규격

모델명	PEACE / 1022J
중량	1.17kg
크기(고X폭X장)	180X56X245mm
스테플 수용능력	100-STAPLES
적정공기압	5~7.5kg/cm² (조절장치)
호스내경	6mm이상
사용핀	스테플 10J series

PEACE/F30

사용 스테플의 종류

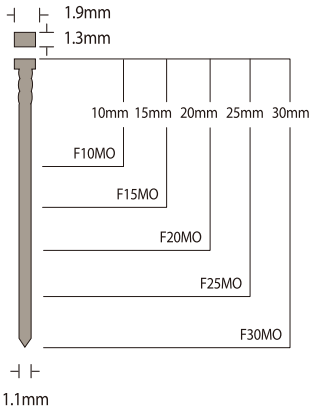

제품규격

모델명	PEACE F30
중량	1.1kg
크기(고X폭X장)	190X56X245mm
스테플 수용능력	100-PIN
적정공기압	5~7.5kg/cm² (조절장치)
호스내경	6mm이상
사용핀	F/PIN series

TACKING

건축 내장작업 및 가구, 소파, 제작등 기타 용도

PEACE/1013J

사용 스테플의 종류

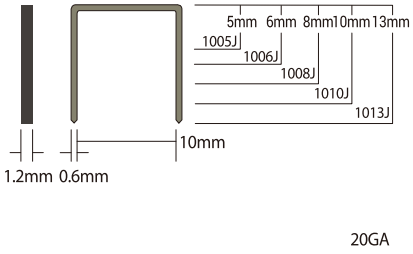

제품규격

모델명	PEACE/1013J
중량	0.88kg
크기(고X폭X장)	200X45X145mm
스테플 수용능력	100-STAPLES
적정공기압	5~7.5kg/cm² (조절장치)
호스내경	6mm이상
사용핀	스테플 10 series

PEACE/CT64

사용 핀의 종류

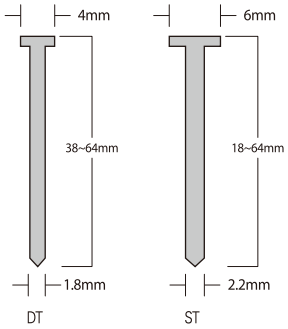

제품규격

모델명	PEACE/CT64
중량	2.6kg
크기(고X폭X장)	275X310X106.5mm
핀 수용능력	100-PIN
적정공기압	4~7.5kg/cm² (조절장치)
호스내경	7mm이상
사용핀	ST콘크리트핀, DT핀

DT - 38,45,50,64mm
ST - 18,25,32,38,45,50,57,64mm

PEACE/630

사용 핀의 종류

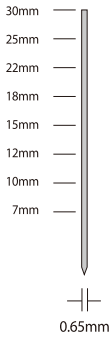

제품규격

모델명	PEACE/630
중량	0.96kg
크기(고X폭X장)	185X47X240mm
핀 수용능력	200PCS
적정공기압	4~7kg/cm² (조절장치)
호스내경	6mm이상

건축 내장작업 및 가구, 소파, 제작등 기타 용도

TA20A Series

※TA20AR 시리즈는 방아쇠를 당긴 상태에서
연속적으로 사용이 가능합니다.
(초당 19발까지 가능)

사용 스테플의 종류

TA20A/1005F

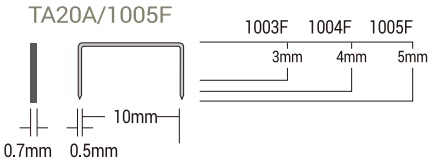

TA20A/1010F

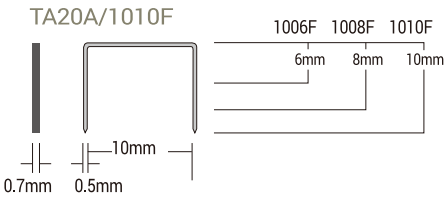

TA20A/413J

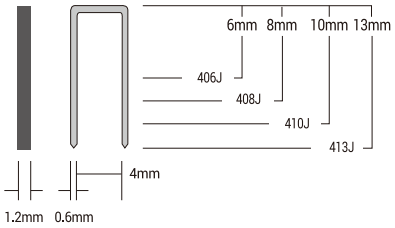

TA20A/1013J / TA20AR/1013J

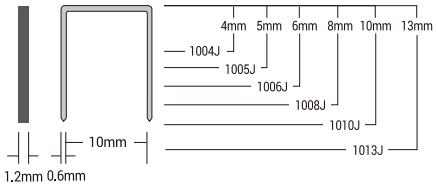

제품규격

모델명	1005F / 1010F / 413J / 1013J
중량	0.91kg
크기(고X폭X장)	146X45X203mm / 146X45X217mm
스테플 수용능력	157-STAPLES / 100-STAPLES
적정공기압	4~7kg/cm² (조절장치)
호스내경	6mm이상

TA/52 series

사용 스테플의 종류

TA52/432MA,438MA

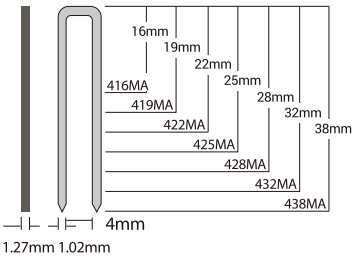

TA52/625TR

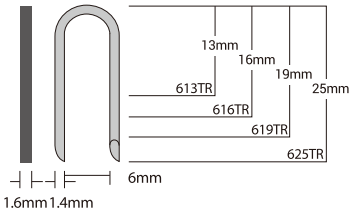

제품규격

모델명	432MA / 438MA(주문품) / 625TR
중량	2.1kg / 2.4kg / 2.2kg
크기(고X폭X장)	243X64X301mm
스테플 수용능력	168-STAPLES / 100-STAPLES
적정공기압	4~7kg/cm²
호스내경	7mm이상

TACKING

건축 내장작업 및 가구, 소파, 제작등 기타 용도

TA551A/16-11

사용 스테플의 종류

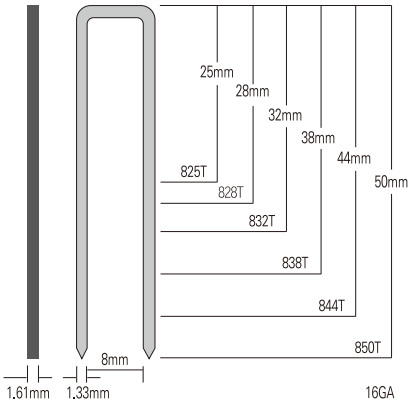

제품규격

모델명	TA551A/16-11
중량	2.3kg
크기(고X폭X장)	288X84X356mm
스테플 수용능력	157-STAPLES
적정공기압	5~7kg/cm² (조절장치)
호스내경	7mm이상

TA511 series

사용 스테플의 종류

1638T

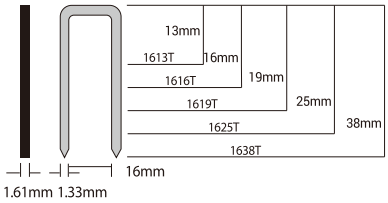

2238T

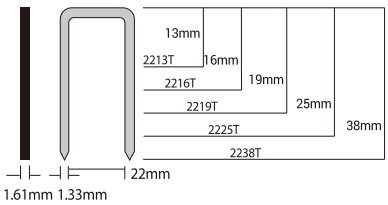

제품규격

모델명	1638T(주문품) / 2238T
중량	2.1kg / 2.2kg
크기(고X폭X장)	257X84X374mm
스테플 수용능력	100-STAPLES
적정공기압	4~7kg/cm²
호스내경	7mm이상

PKC/F50MO

사용 핀의 종류

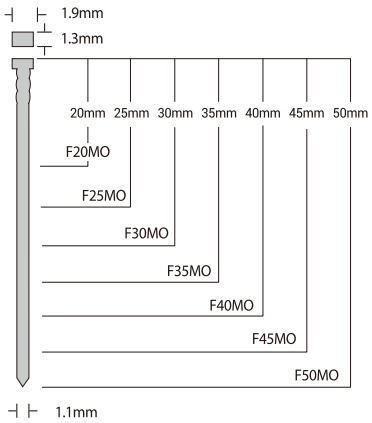

제품규격

모델명	PKC/F50MO
중량	1.55kg
크기(고X폭X장)	234X63X255mm
핀 수용능력	100-PIN
적정공기압	5~7.5kg/cm² (조절장치)
호스내경	7mm이상
사용핀	F/PIN series

건축 내장작업 및 가구, 소파, 제작등 기타 용도

PKC/T64

사용 핀의 종류

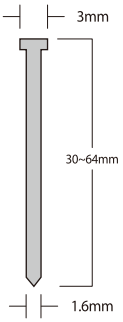

제품규격

모델명	PKC/T64
중량	2.4kg
크기(고X폭X장)	245X80X285mm
핀 수용능력	100-PIN
적정공기압	5~7.5kg/cm² (조절장치)
호스내경	7mm이상
사용핀	T핀 series

PKC/606,PKC/606,LN(90MM)

사용 핀의 종류

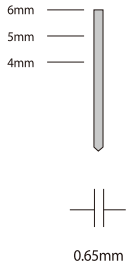

제품규격

모델명	PKC/606	PKC/606(LN)(90mm)
중량	1.03kg	1.2kg
크기(고X폭X장)	165X45X175mm	265X45X220mm
핀 수용능력	200PCS	200PCS
적정공기압	4~7kg/cm² (조절장치)	4~7kg/cm² (조절장치)
호스내경	6mm이상	6mm이상

SJK-16

STAPLE BO

100-OV

OLD GOLD

사용 스테플의 종류

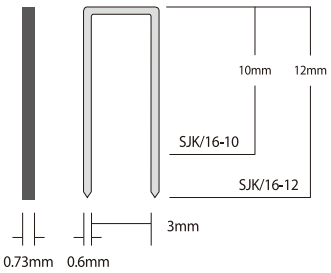

제품규격

모델명	SJK-16
중량	0.84kg
크기(고X폭X장)	155X45X210mm
핀 수용능력	160PCS
적정공기압	4~7kg/cm² (조절장치)
호스내경	6mm이상

	100-OV	OLD GOLD	STAPLE BO	SJK/16-10mm/12mm	
중량	11.5kg/box	0.77kg/봉	17.4kg/box	14.0kg	15.4kg
수량(1줄)	250줄/box OLD GOLD 5봉	1060pcs/봉	500줄/box	10,000pcs X 20갑	
길이(1줄)	1,000mm	-	990mm	-	

TACKING

파렛트 제작 및 수출포장 작업등 기타용도

PTA/850T

사용 스테플의 종류

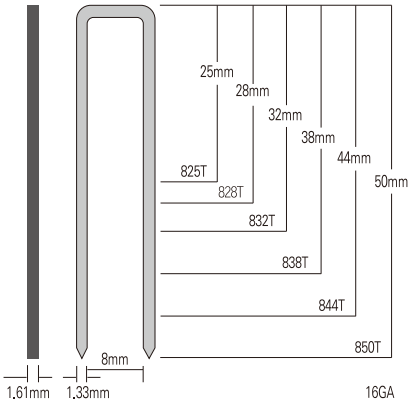

제품규격

모델명	PTA/850T
중량	2.2kg
크기(고X폭X장)	290X85X350mm
스테플 수용능력	147-STAPLES
적정공기압	5~7kg/cm² (조절장치)
호스내경	7mm이상

PTA/950T

사용 스테플의 종류

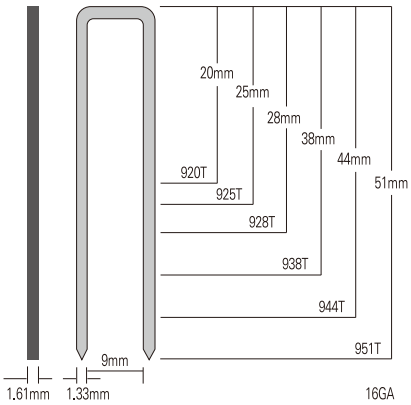

제품규격

모델명	PTA/950T
중량	2.2kg
크기(고X폭X장)	290X85X350mm
스테플 수용능력	147-STAPLES
적정공기압	5~7kg/cm² (조절장치)
호스내경	7mm이상

PRODUCT

03 NAILING

NAILING

파렛트 제작 및 수출포장 작업등 기타용도

CN55

사용 못의 종류

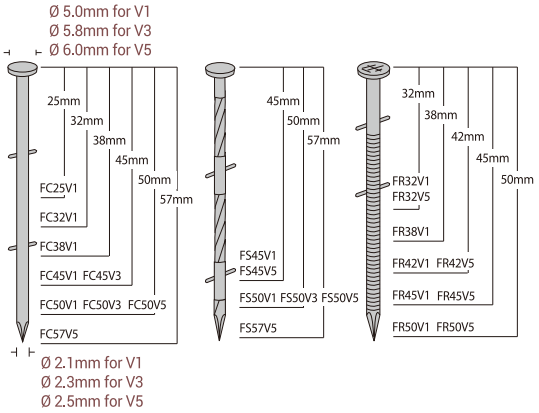

제품규격

57mm용 네일러

모델명	CN55
중량	2.5kg
크기(고X폭X장)	283X131X270mm
못 수용 능력	300~350nails
적정공기압	5~7.5kg/cm² (조절장치)
호스내경	7mm이상

CN70

사용 못의 종류

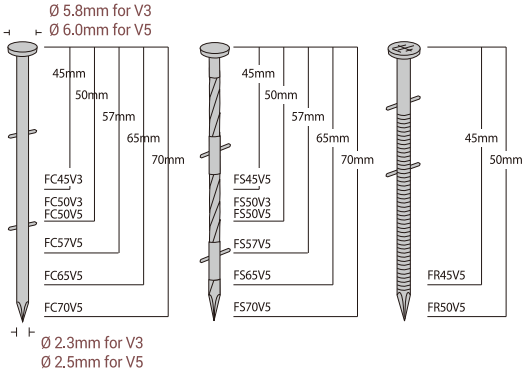

제품규격

70mm용 네일러

모델명	CN70
중량	3.5kg
크기(고X폭X장)	315X128X306mm
못 수용 능력	250~300nails
적정공기압	5~7.5kg/cm² (조절장치)
호스내경	7mm이상

CN80

사용 못의 종류

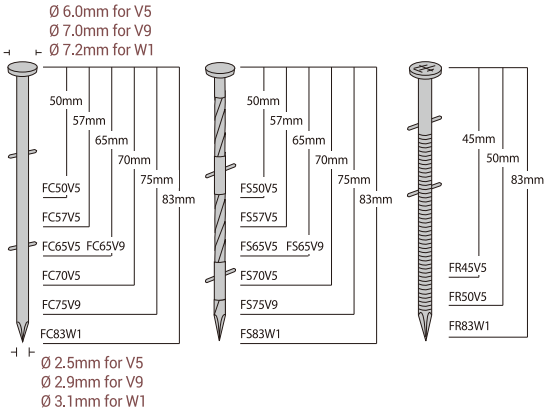

제품규격

83mm용 네일러

모델명	CN80
중량	3.7kg
크기(고X폭X장)	362X132X307mm
못 수용 능력	200~300nails
적정공기압	5~7.5kg/cm² (조절장치)
호스내경	7mm이상

CN100

사용 못의 종류

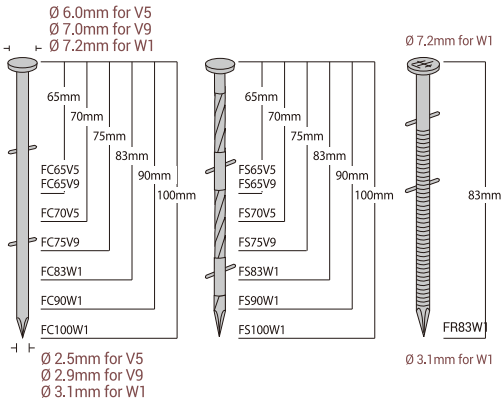

제품규격

100mm용 네일러

모델명	CN100
중량	5.3kg
크기(고X폭X장)	417X156X336mm
못 수용 능력	150~300nails
적정공기압	5~8kg/cm² (조절장치)
호스내경	7mm이상

CN565S2

사용 못의 종류

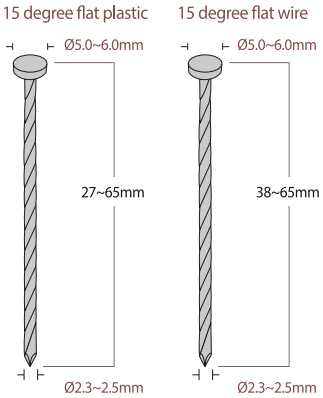

제품규격

철판용 네일러

모델명	CN565S2
중량	2.3kg
크기(고X폭X장)	302X127X275mm
못 수용 능력	200nails
적정공기압	5~7.5kg/cm² (조절장치)
호스내경	7mm이상

CN890F

사용 못의 종류

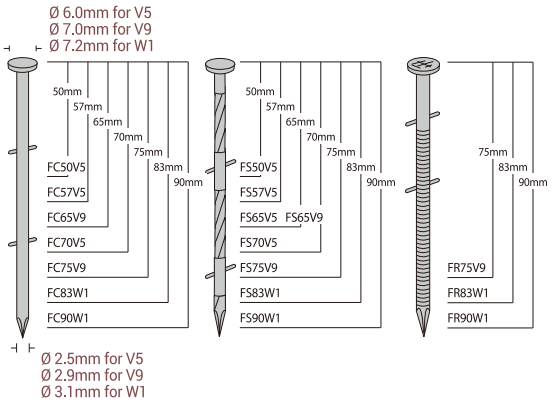

제품규격

모델명	CN890F
중량	3.53kg
크기(고X폭X장)	344X128X298mm
못 수용 능력	300/nails
적정공기압	5~7.5kg/cm²
호스내경	Ø7.0 이상

하루의 작업을 마치고,
고단함이 보람이 되는 시간

주식회사 피스

파렛트 제작 및 수출포장 작업등 기타용도

F3535

사용 못의 종류

130MM용 네일러

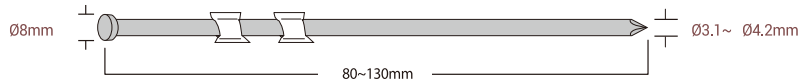

제품규격

모델명	REICH F3535 (구 홀쳐)
중량	6.4kg
크기(고X폭X장)	410X130X540mm
못 수용 능력	50-NAILS
적정공기압	8~9kg/cm² (조절장치)
호스내경	8.0mm이상

F3536

사용 못의 종류

160MM용 네일러

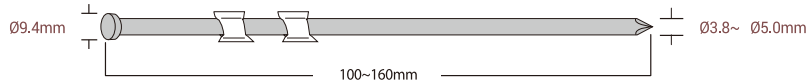

제품규격

모델명	REICH F3536 (구 홀쳐)
중량	7.25kg
크기(고X폭X장)	490X135X522mm
못 수용 능력	50-NAILS
적정공기압	8~9kg/cm² (조절장치)
호스내경	8.0mm이상

F3545

사용 못의 종류

220MM용 네일러

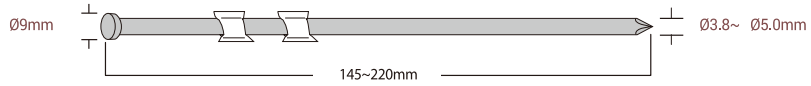

제품규격

모델명	REICH F3545(구 홀쳐)
중량	8.45kg
크기(고X폭X장)	540X140X490mm
못 수용 능력	50-NAILS
적정공기압	9~10kg/cm² (조절장치)
호스내경	8.0mm이상

NAILING

파렛트 제작 및 수출포장 작업등 기타용도

PCN55

사용 못의 종류

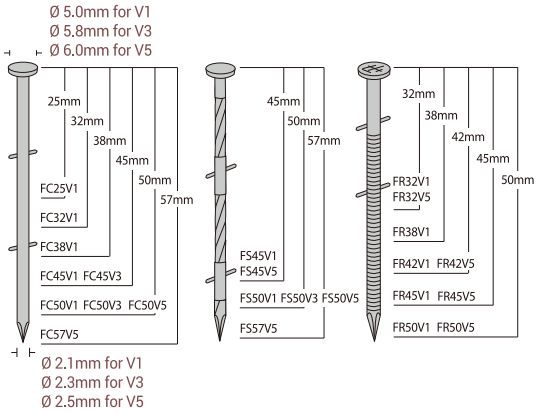

제품규격

55mm용 네일러

모델명	PCN55
중량	2.5kg
크기(고X폭X장)	264X133X285mm
못 수용 능력	300~350nails
적정공기압	5~8.5kg/cm² (조절장치)
호스내경	7mm이상

PCN65

사용 못의 종류

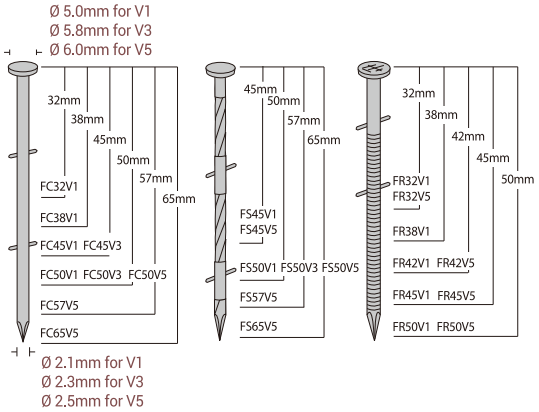

제품규격

65mm용 네일러

모델명	PCN65
중량	2.6kg
크기(고X폭X장)	264X133X304mm
못 수용 능력	300~350nails
적정공기압	5~8.5kg/cm² (조절장치)
호스내경	7mm이상

PCN70

사용 못의 종류

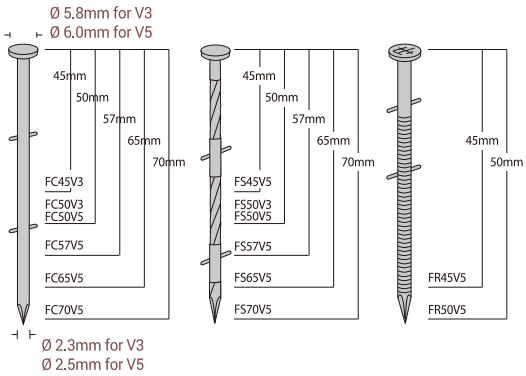

제품규격

70mm용 네일러

모델명	PCN70
중량	3.4kg
크기(고X폭X장)	308X133X317mm
못 수용 능력	225~300nails
적정공기압	5~8.3kg/cm² (조절장치)
호스내경	7mm이상

파렛트 제작 및 수출포장 작업등 기타용도

PCN80

사용 못의 종류

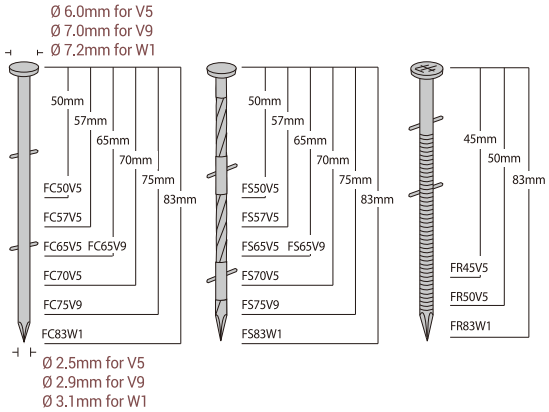

제품규격

모델명	PCN80
중량	3.5kg
크기(고X폭X장)	318X133X373mm
못 수용 능력	150~300nails
적정공기압	5.5~8.3kg/cm² (조절장치)
호스내경	7mm이상

PCN100

사용 못의 종류

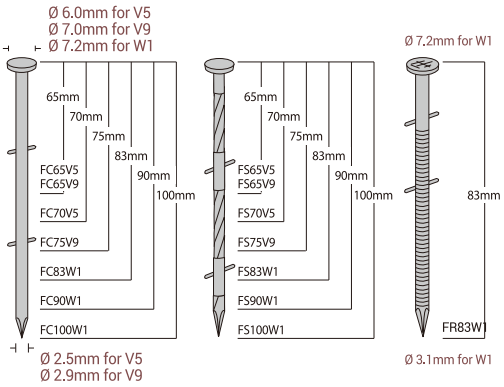

제품규격

100mm용 네일러

모델명	PCN100
중량	5.4kg
크기(고X폭X장)	346X156X416mm
못 수용 능력	150~300nails
적정공기압	5.5~8.3kg/cm² (조절장치)
호스내경	8mm이상

PCN130

사용 못의 종류

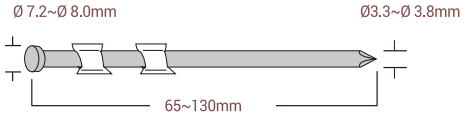

제품규격

모델명	PCN130
중량	5.8kg
크기(고X폭X장)	346X156X465mm
못 수용 능력	120~300nails
적정공기압	5.5~8.3kg/cm² (조절장치)
호스내경	8mm이상

NAILING

파렛트 제작 및 수출포장 작업등 기타용도

PSN130

사용 못의 종류

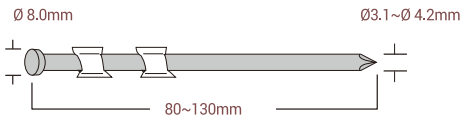

제품규격

100mm용 네일러

모델명	PSN130
중량	6.1kg
크기(고X폭X장)	588X155X462mm
못 수용 능력	55nails
적정공기압	5.5~8.3kg/cm² (조절장치)
호스내경	8mm이상

PSN160

사용 못의 종류

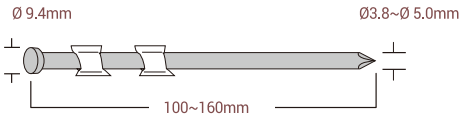

제품규격

모델명	PSN160
중량	6.8kg
크기(고X폭X장)	620X157X518mm
못 수용 능력	55~60nails
적정공기압	5.5~8.3kg/cm² (조절장치)
호스내경	8mm이상

PKC/AP64

제품규격

모델명	PKC/AP64
중량	2.1kg
크기(고X폭X장)	268X105X320mm
적정공기압	5~7.5kg/cm² (조절장치)
호스내경	7mm이상

FN890RH

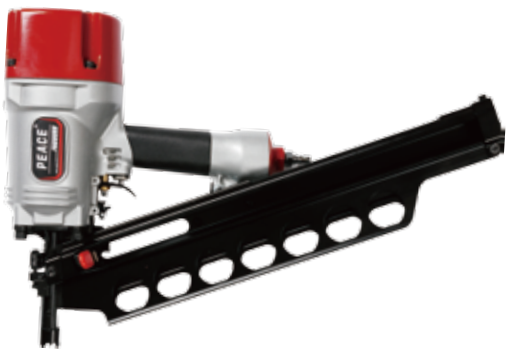

사용 못의 종류

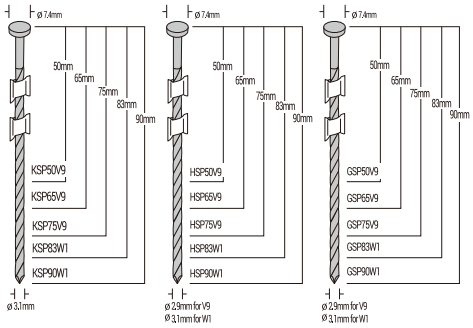

※ KSP:무도금 SCREW
HSP:용융도금(Hot Dip) SCREW

제품규격 90MM용 스틱네일러

모델명	FN890RH
중량	3.9kg
크기(고X폭X장)	360X100X520mm
못 수용 능력	70/nails
적정공기압	5~8kg/cm² (조절장치)
호스내경	7.0mm이상

PCN-670ST

사용 못의 종류

15 degree flat plastic

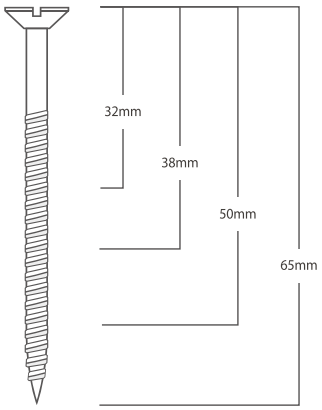

제품규격 데크용 네일러

모델명	PCN/670ST
중량	3.1kg
크기(고X폭X장)	286X133X336mm
스테플 수용능력	150-300nails
적정공기압	5~8.3kg/cm² (조절장치)
호스내경	7mm이상

주의사항

- 데크작업 시 하지 각관 두께 확인 필수
  - 강철 각관 (컬러 각관) / 2T만 사용 가능
  - 아연 각관 / 2,3T~ 3T 까지만 사용 가능
- 하드우드 사용 불가

04 CONCRETE

CONCRETE

건축, 내장, 설비, 창호, 토목 기타 용도

GS638E

사용 핀의 종류

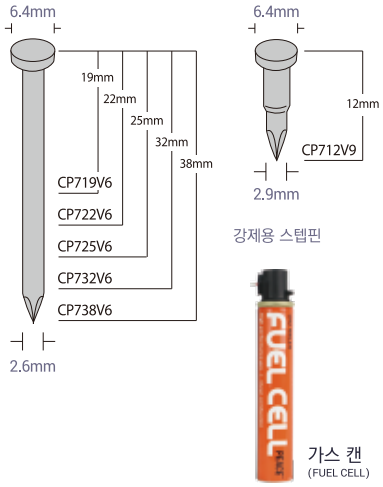

제품규격

가스타카

모델명	GS638E
중량	3.8kg (가스카트리지, 배터리 포함)
크기(고X폭X장)	440X106X389mm
핀 수용 능력	Long – 40네일 (10pscX4) Short – 20네일 (10pcsX2)
배터리	6V DC, 1.5AH
충전기	JC610M(AC아답터 포함)
충전전원	100–240V AC, 50~60Hz
충전시간	최대 150분
소모품구성	핀 1,000발+가스트리지 1개

GS638E IN

사용 핀의 종류

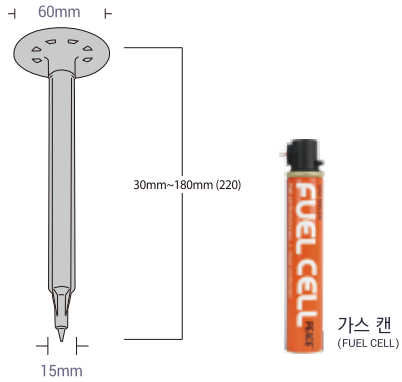

제품규격

180mm 인슐레이션 가스 네일러

모델명	GS638E IN
중량	2.9kg (가스카트리지, 배터리 포함)
크기(고X폭X장)	455X107X340mm
배터리	6V DC, 1.5AH
충전기	JC610M(AC아답터 포함)
충전전원	100–240V AC, 50~60Hz
충전시간	최대 150분
소모품구성	핀 1,000발+가스트리지 1개

CONCRETE

건축, 내장, 설비, 창호, 토목 기타 용도

GS738C

사용 핀의 종류

제품규격

가스타카

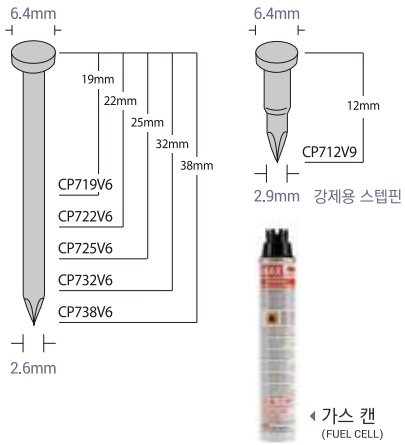

모델명	GS738C
중량	3.7kg (가스, 배터리 포함)
크기(고X폭X장)	365X124X435mm
못 수용 능력	LT – 40네일 (10pscX4) ST–20네일 (10pscX2)
배터리	6V DC, 1.5AH
충전기	JC610M(AC아답터 포함)
충전전원	100~240V AC.50~60hz
충전시간	최대 150분
소모품구성	핀 800발+가스 1개

GS690CH (목재용)

사용 핀의 종류

제품규격

90MM용 목조용 가스타카

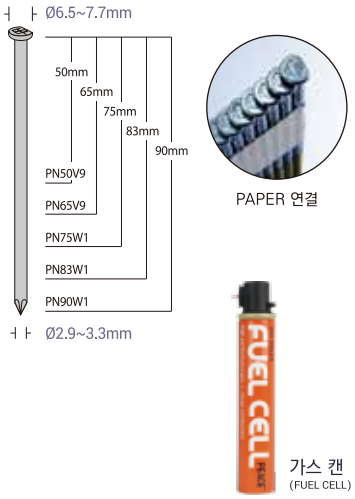

모델명	GS690CH
중량	3.5kg
크기(고X폭X장)	391X110X340mm
핀 수용 능력	60NAILS
배터리	6V DC, 1.5AH
충전기	JC610M(AC아답터 포함)
충전전원	100~240V AC,50–60HZ
충전시간	최대 150분
소모품구성	핀 1,000발+가스 1개

건축, 내장, 설비, 창호, 토목 기타 용도

HN25C

사용 핀의 종류

일반 콘크리트용

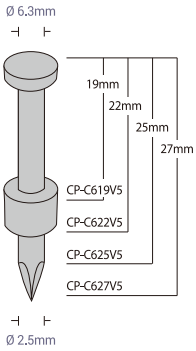

고강도 콘크리트용

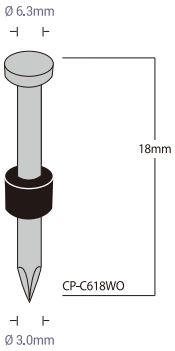

제품규격

고압타카

모델명	HN 25C
중량	1.9kg
크기(고X폭X장)	306X81.6X113mm
못 수용 능력	100
적정공기압	12~23kg/cm² (조절장치)
에어소비량	2 ℓ /cycle(23kg/cm²)
사용콤프레샤	MAX 고압 콤프레샤
안전장치	메카니컬 방식, 트리거록 장치, 릴리프밸브
부속품	보호안경, 오일통(유입), 취급설명서
소모품구성	1000pcs(100발X10롤)

HN120

사용 핀의 종류

일반 콘크리트용 핀

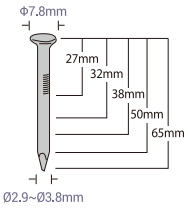

CP-C827W8~CP-C865W8

※콘크리트에 박히는
못길이 15~20mm
※고압 콤프레샤 사용

고강도콘크리트 & 강재용 스텝핀

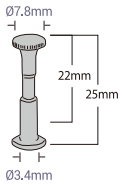

CP-W822W4~CP-W825W4

※소모품 1갑 구성 (1000pcs)
50발 X 20롤

제품규격

고압타카

모델명	HN 120
중량	2.9kg
크기(고X폭X장)	315X85X400mm
핀 수용 능력	50
적정공기압	12~23kg/cm² (조절장치)
에어소비량	4.7 ℓ /cycle(23kg/cm²)
사용콤프레샤	MAX 고압 콤프레샤
안전장치	메카니컬 방식, 트리거록 장치, 릴리프밸브
부속품	보호안경, 오일통(유입), 취급설명서

AKHL1250E

특징

저압 고압 겸용(상압 2구,고압 2구)

압력 조절기 부착으로 작업여건에 맞게 조절 가능

작동모드(하이파워, 표준, 소음)을 작업 조건에 맞게 선택하여 사용가능

고압호스 KH6x30별매

제품규격

고압콤프레샤

모 델 명	AKHL1250E
중 량	18.8kg
크기(고X폭X장)	368 x 314 x 598mm
모타파워	2HP
탱크내최고압력	34kg/cm²
전 원	230V/50Hz
부하전류치	6A
실 린 더	2
탱 크 부 피	10.2L
RPM	3,300(하이파워/표준모드) 2,200(소음모드)
에어압력범위 (ON/OFF)	30~34kg/cm² (하이파워모드) 25~29kg/cm² (표준모드)
소 음	70dB(하이파워/표준모드) 68dB(소음모드)
토 출 량	75L/min(25kg/cm²)
펌 프 타 입	Oil less direct drive

CONCRETE

건축, 내장, 설비, 창호, 토목 기타 용도

RB218

철근결속기

사용 결속선의 종류

TW 898
강철와이어

TW 898-EG
아연도금
전선와이어

TW 898-PC
폴리에스테르
코팅와이어

제품규격

모델명	RB218
중량	2.4kg
크기(고X폭X장)	305X105X270mm
배터리	JPL91440A(Li-ion14.4V)
사용결속선	타이와이어 TW898 0.8mm
사용가능범위	10~20mm, 3wrap/tie
결속/코일	170~210 결속/코일
코일/충전	14~17코일/충전(약 3000tie)
결속속도	1초이하
그 밖의 특징	꼬리조정 다이얼 부착

RB398

철근결속기

사용 결속선의 종류

TW 898
강철와이어

TW 898-EG
아연도금
전선와이어

TW 898-PC
폴리에스테르
코팅와이어

제품규격

모델명	RB398
중량	2.4kg
크기(고X폭X장)	305X1105X290mm
배터리	JPL91440A(Ni-ion14.4V)
사용결속선	타이와이어 TW898 0.8mm
사용가능범위	20~39mm, 2wrap/tie
결속/코일	156결속/코일
코일/충전	18코일/충전(약 2800tie)
결속속도	1초이하
그 밖의 특징	토르크 조정 다이얼 부착

RB518

철근결속기

사용 결속선의 종류

TW 898
강철와이어

TW 898-EG
아연도금
전선와이어

TW 898-PC
폴리에스테르
코팅와이어

제품규격

모델명	RB518
중량	2.4kg
크기(고X폭X장)	305X105X305mm
배터리	JPL91440A(Li-ion.14.4v)
사용결속선	타이와이어 TW898 0.8mm
사용가능범위	32~58mm
결속/코일	3wrap:90tie,4wrap:75tie
코일/충전	3wrap-약26코일(약2,400tie),
	4wrap-약29코일(약2,200tie)
결속속도	약1초
그 밖의 특징	토르크 조정 다이얼 부착

05 SPECIAL

SPECIAL

자동차, 침대, 포장, 철근작업등, 기타 용도

M2-6W/6CAW/6LW

제품규격

모델명	중량 (kg)	크키	링수용능력	적정공기압 (kg/cm²)	호스내경	작업범위	소모품
M2-6W	1.5	200X90X345mm	160	5~6	7mm이상	Ø8	CR24
M2-6CAW	1.5	200X90X345mm	160	5~6	7mm이상	Ø6	CR24
M2-6LW 롱 노우즈타입	1.55	200X90X360mm	160	5~6	7mm이상	Ø8	CR24

M-500

제품규격

모델명	중량 (kg)	크키	링수용능력	적정공기압 (kg/cm²)	호스내경	작업범위	소모품
M-500	6.6	330X230X500mm	130	7	8mm이상	Ø15	CR45

HOG RING

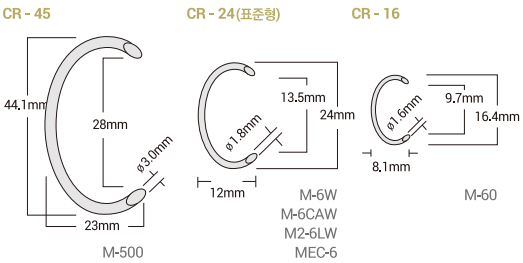

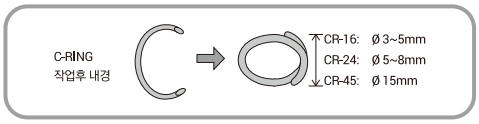

제품규격 (C-RING 제품별 규격)

모델명	재질	선경	포장사양 (pcs)	중량 (kg)	사용기계
CR16	아연도금선재	1.6	6,000	2.4	M-60
CR24	아연도금선재	1.8	10,000	8.2	M2-6W M2-6CAW M2-6LW
CR24 (스테인레스)	스테인레스선재	1.8	10,000	8.3	M2-6W M2-6LW
CR45	아연도금선재	3.0	3,360	11.8	M-500

자동차, 침대, 포장, 철근작업등, 기타 용도

MOD65/66/85

사용 클립의 종류

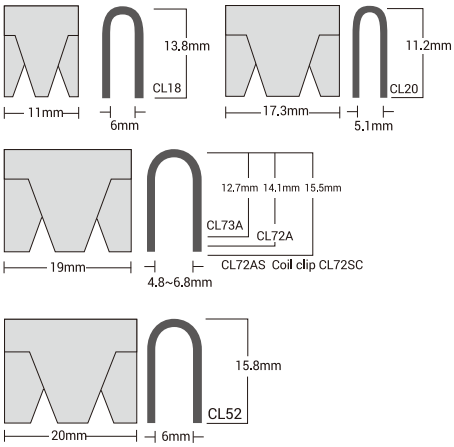

제품규격

클립퍼

모델명	MOD65,MOD66,MOD85
중량	2.03kg
크기(고X폭X장)	410X100X190mm
클리퍼 수용능력	30~50 pcs
적정공기압	5~7kg/cm² (조절장치)
호스내경	6mm이상

XC1016 CORRUGATE FASTENER

사용 핀의 종류

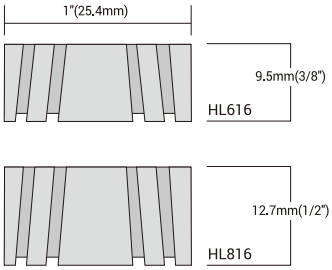

제품규격

모델명	XC1016
중량	2.42
크기(고X폭X장)	380X100X260mm
클리퍼 수용능력	130 pcs
적정공기압	4~7kg/cm² (조절장치)
호스내경	6mm 이상

PACKNER HR-PS2

사용 스테플의 종류

711VO-AR
BOX of 2,000pcs.
1carton:40boxes.

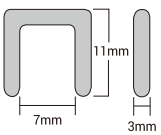

713VO-AR
BOX of 2,000pcs.
1carton:40boxes.

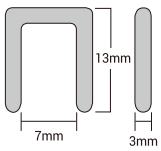

제품규격

모델명	PACKNER HR-PS2
중량	6.0KG
크기(고X폭X장)	765X162X415
스테플 수용능력	180-STAPLES

SPECIAL

자동차, 침대, 포장, 철근작업등, 기타 용도

TD341/G4 Turbo Driver

사용 핀의 종류

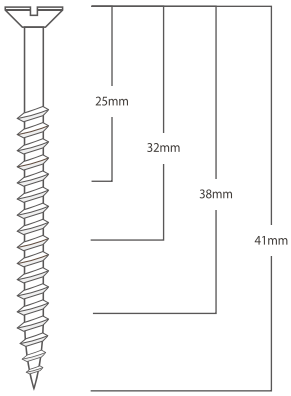

제품규격

모델명	TD341/G4 Turbo Driver
중량	1.8kg
크기(고X폭X장)	312X116X270mm
AIR 압력	6~8kg/cm²
HOSE 내경	MIN Ø8.0이상
HOSE 길이	MAX 30M이내
콤프레샤	1HP 이상
핀 수용능력	100 pcs
소모품 구성	100 pcs X 20롤

CAP AIR TACKER / LCS6838

사용 소모품의 종류

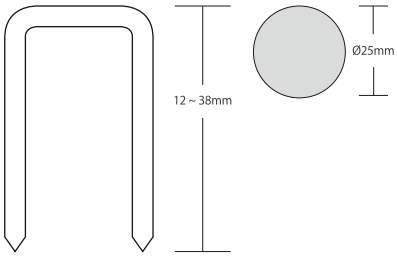

제품규격

모델명	LCS 6838
중량	2.04kg
크기(고X폭X장)	215X340X200mm
소모품 용량	200스테플, 200CAP
적정공기압	5~7kg/cm²
호스내경	Ø6mm이상

CAP HAMMER TACKER / CH38A

사용 소모품의 종류

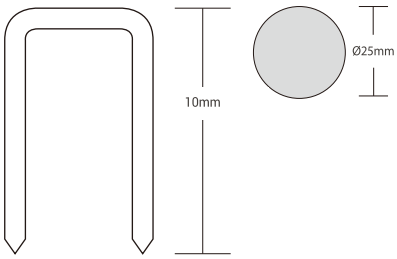

제품규격

모델명	CA38A
중량	1.3kg
소모품용량	168스테플, 168CAP
캡	Ø25 PLASTIC
스테플	A-11 3/8”

06 HAND TOOLS

건축, 수출포장등 다양한 용도

HAMMER TACKER TH-S2

사용 스테플의 종류

H핀

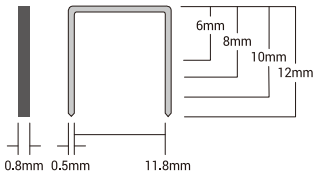

1208FA

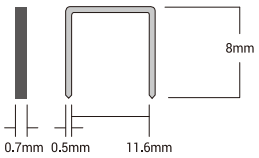

제품규격

모델명	TH-S2
중량	0.65kg
크기(고X폭X장)	71X25X315mm
스테플수용능력	144-STAPLES
사용스테플	H13/6~12mm, 1208FA

HAMMER TACKER G-50AB,G-11

G-50AB

사용 스테플의 종류

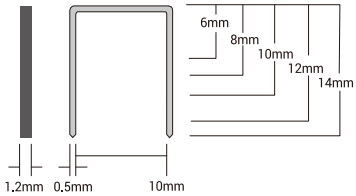

• A-11

제품규격

모델명	G-50AB	G-11
중량	1.04kg	0.89kg
크기(고X폭X장)	85X40X305mm	50X40X305mm
스테플수용능력	168-STAPLES	168-STAPLES
사용스테플	A-11 / 8~14mm	A-11 / 6-10mm

건타카

사용 스테플의 종류

H핀

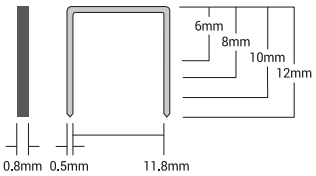

R핀

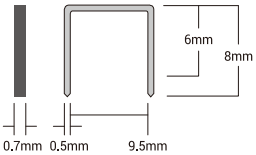

제품규격

모델명	건타카
중량	0.57kg
크기(고X폭X장)	146X27X175mm
스테플수용능력	150 STAPLES
사용소모품	H핀 / 6~12mm R핀 / 4~12mm

건축, 수출포장등 다양한 용도

TG-A

사용 스테플의 종류

H핀

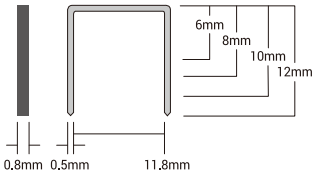

제품규격

모델명	TG-A
중량	068kg
크기(고X폭X장)	160X34X176mm
스테플수용능력	150 STAPLES
사용소모품	H핀 / 6~12mm

CUTTER BLADE

칫타날(대) 7마디

칫타날(대) 14마디

공업용 칫타날(대) 7마디

공업용 칫타날(대) 14마디

공업용 칫타날(25mm특대)

제품의 특징

국내 최고 고급재질 사용, 첨단 연마기술로 인한 예리한 절삭력
공업용날 블랙 특수코팅 처리

칫타날

CUTTER

ace 401

ace 402

ace 420

ace 409

제품의 특징

가볍고 강력한 설계

인체공학적 디자인

고강도 특수강 칼날

산업, 건축분야

etc...

PRODUCT

07 FASTENER

STAPLES

F STAPLE(10mm)	pcs/갑	갑/box
1003F	26,000pcs	12갑
1004F	22,000pcs	12갑
1005F	20,000pcs	12갑
1006F	16,000pcs	24갑
1008F	12,000pcs	24갑
1010FA	10,000pcs	24갑

F STAPLE(12mm)	pcs/갑	갑/box
1208FA	10,000pcs	24갑

J STAPLE(4mm)	pcs/갑	갑/box
404J	10,000pcs	40갑
405J	9,000pcs	40갑
406J	8,000pcs	40갑
408J	6,000pcs	40갑
410J	5,000pcs	30갑
413J	5,000pcs	30갑
416J	5,000pcs	20갑
419J	5,000pcs	20갑
422J	5,000pcs	20갑
422J(스테인레스)	5,000pcs	20갑

J STAPLE(10mm)		
1003.5J	5,000pcs	44갑
1004J	5,000pcs	44갑
1004.5J	5,000pcs	36갑
1005J	5,000pcs	36갑
1006J	5,000pcs	56갑
1006.5J	6,000pcs	25갑
1008J	5,000pcs	48갑
1008JB	5,000pcs	48갑
1010J	5,000pcs	40갑
1010JB	5,000pcs	40갑
1013J	5,000pcs	32갑
1013JB	5,000pcs	32갑
1016J	5,000pcs	24갑
1019J	5,000pcs	24갑
1022J	5,000pcs	20갑
1022J(스텐)	5,000pcs	20갑

M STAPLE(3mm)	pcs/갑	갑/box
310M	5,000pcs	32갑
314M	5,000pcs	16갑
316M	5,000pcs	16갑
319M	5,000pcs	12갑
322M	5,000pcs	12갑

M STAPLE(7mm)	pcs/갑	갑/box
710MAH	5,000pcs	20갑
722M	5,000pcs	10갑

MA STAPLE	pcs/갑	갑/box
410MA	5,000pcs	10갑
413MA	5,000pcs	10갑
414MAR	5,000pcs	10갑
416MA	5,000pcs	10갑
419MA	5,000pcs	10갑
422MA	5,000pcs	10갑
425MA	5,000pcs	10갑
428MA	5,000pcs	6갑
432MA	5,000pcs	6갑
822MA	5,000pcs	10갑

TR STAPLES(6mm)	pcs/갑	갑/box
613TRP	5,000pcs	10갑
615TRP	5,000pcs	6갑
619TRP	5,000pcs	6갑
622TRP	5,000pcs	6갑
625TRP	5,000pcs	5갑

T STAPLES(8mm)	pcs/갑	갑/box
820T	10,000pcs	1갑
825T	10,000pcs	1갑
828T	10,000pcs	1갑
832T	10,000pcs	1갑
838T	10,000pcs	1갑
844T	10,000pcs	1갑
850T	10,000pcs	1갑

T STAPLES(9mm)	pcs/갑	갑/box
920T	5,040pcs	5갑
925T	3,990pcs	5갑
928T	3,500pcs	5갑
932T	3,220pcs	5갑
938T	2,660pcs	5갑
944T	2,380pcs	5갑
951T	1,960pcs	5갑

T STAPLES(16mm)	pcs/갑	갑/box
1613T	10,000pcs	1갑
1616T	10,000pcs	1갑
1619T	10,000pcs	1갑
1622T	10,000pcs	1갑
1625T	10,000pcs	1갑
1638T	10,000pcs	1갑

T STAPLES(22mm)	pcs/갑	갑/box
2213T	10,000pcs	1갑
2217T	10,000pcs	1갑
2219T	10,000pcs	1갑
2227T	10,000pcs	1갑
2238T	10,000pcs	1갑

봉합침	pcs/갑	갑/box
3515T	2,000pcs	10갑
3518T	2,000pcs	10갑

건타카, 햄머타카용핀	pcs/갑	갑/box
H핀-6mm	2,000pcs	10갑X30BL
H핀-8mm	1,000pcs	10갑X30BL
H핀-10mm	1,000pcs	10갑X30BL
H핀-12mm	1,000pcs	10갑X30BL
R핀-6mm	5,000pcs	10갑X10BL
R핀-8mm	3,800pcs	10갑X10BL
A-113/8"	5,000pcs	20갑

기타	pcs/갑	갑/box
P-3	5,000pcs	10갑X4BL
물결침	5,000pcs	20갑X5BL
B-8	5,000pcs	10갑X10BL
110/18	4,000pcs	2갑
110/20	4,000pcs	12갑
FT-12	3,000pcs	10갑
SR-8	3,500pcs	10갑
1호침	5,000pcs	32갑
HL616	11,000pcs	1갑
HL816	8,360pcs	1갑
SJK16/10mm	10,000pcs	20갑
SJK16/12mm	10,000pcs	20갑
604E	5,000pcs	10갑X20BL

F BRADS

Finish Nails	pcs/갑	갑/box
F10MO	5,000pcs	20갑
F15MO	5,000pcs	20갑
F20MO	5,000pcs	20갑
F25MO	5,000pcs	20갑
F30MO	5,000pcs	20갑
F30MO(스테인레스)	5,000pcs	20갑
F35MO	5,000pcs	10갑
F40MO	5,000pcs	10갑
F45MO	5,000pcs	10갑
F50MO	5,000pcs	10갑

T/DT BRADS

T-핀	pcs/갑	갑/box
T-30	5,000pcs	6갑
T-35	5,000pcs	6갑
T-40	5,000pcs	6갑
T-45	5,000pcs	6갑
T-50	5,000pcs	6갑
T-57	5,000pcs	4갑
T-64	5,000pcs	4갑

DT-핀(목재용)	pcs/갑	갑/box
DT-38	3,000pcs	6갑
DT-45	3,000pcs	6갑
DT-50	3,000pcs	6갑
DT-57	3,000pcs	4갑
DT-64	3,000pcs	4갑

ST PIN

ST핀(철재,콘크리트)	pcs/갑	갑/box
ST-18	2,000pcs	10갑
ST-25	2,000pcs	10갑
ST-32	2,000pcs	10갑
ST-38	1,000pcs	10갑
ST-45	1,000pcs	10갑
ST-50	1,000pcs	10갑
ST-57	1,000pcs	10갑
ST-64	1,000pcs	10갑
FST-18	1,500pcs	10갑
FST-22	1,500pcs	10갑
FST-25	1,500pcs	10갑
HT64	1,000pcs	10갑
NFST-20	3,000pcs	10갑

HEADLESS PIN

PIN NAIL	pcs/갑	갑/BL	갑/box
604	20,000pcs	10갑	30갑
605	20,000pcs	10갑	30갑
606	20,000pcs	10갑	30갑
610	10,000pcs	10갑	30갑
612	10,000pcs	10갑	30갑
615	10,000pcs	10갑	30갑
618	10,000pcs	10갑	30갑
622	10,000pcs	10갑	30갑
625	10,000pcs	10갑	30갑
630	10,000pcs	10갑	30갑
635	10,000pcs	8갑	24갑
640	10,000pcs	8갑	24갑
605(스테인레스)	20,000pcs		
606(스테인레스)	20,000pcs		
618(스테인레스)	10,000pcs		
625(스테인레스)	10,000pcs		
630(스테인레스)	10,000pcs		

COIL NAIL

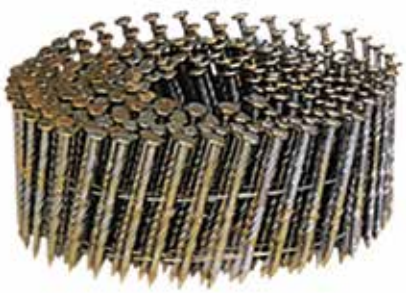

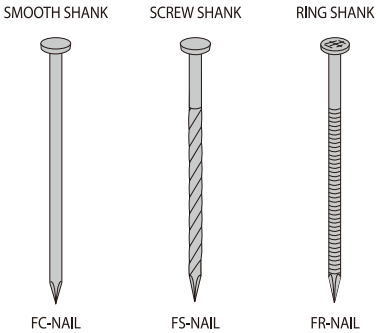

COIL NAIL	pcs/BOX
FC25V1	16,000pcs
FC32V1	16,000pcs
FC38V1	16,000pcs
FC45V1	16,000pcs
FC50V1	12,000pcs
FC45V3	9,000pcs
FC50V3	9,000pcs
FC50V5	9,000pcs
FC57V5	9,000pcs
FC65V5	9,000pcs
FC70V5	6,000pcs
FC75V9	5,000pcs
FC83W1	4,000pcs
FC90W1	4,000pcs
FC100W1	2,250pcs
FC130W8	1,500pcs

COIL NAIL	pcs/BOX
FS50V1	12,000pcs
FS50V3	9,000pcs
FS57V3	9,000pcs
FS45V5	9,000pcs
FS50V5	9,000pcs
FS57V5	9,000pcs
FS65V5	9,000pcs
FS70V5	6,000pcs
FS65V9	5,000pcs
FS75V9	5,000pcs
FS83W1	4,000pcs
FS90W1	4,000pcs
FS100W1	2,250pcs
FFS50V5	9,000pcs
FFS57V5	9,000pcs
FFS65V5	9,000pcs
FS50V5(A)	8,100pcs
FS57V5(A)	8,100pcs
FS65V5(A)	8,100pcs
FS57V5(A/BD)	8,100pcs
FFS65W1	4,500pcs

COIL NAIL	pcs/BOX
FR32V1	16,000pcs
FR32V5	10,000pcs
FR38V1	16,000pcs
FR38V5	8,100pcs
FR42V5	16,000pcs
FR42V5	9,000pcs
FR45V1	16,000pcs
FCP25T3	4,000pcs
FCP32T3	4,000pcs
FCP38T3	4,000pcs

COIL NAIL	pcs/BOX
NC32V1	14,000pcs
NC38V1	14,000pcs
NC45V1	14,000pcs
NC50V1	10,500pcs
NR32V1	14,000pcs
NR45V1	14,000pcs
NR45V1	14,000pcs
NS50V1	10,500pcs

STRIP NAILS

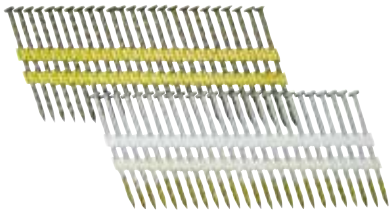

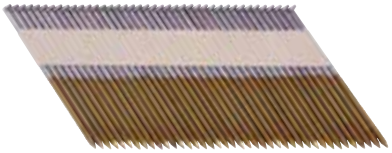

KSP TYPE (무도금 SCREW)

NAIL	pcs/갑	갑구성
KSP50V9	2,000pcs	25pcsx80stick
KSP65V9	2,000pcs	25pcsx80stick
KSP75V9	2,000pcs	25pcsx80stick
KSP83W1	2,000pcs	25pcsx80stick
KSP90W1	2,000pcs	25pcsx80stick

HSP TYPE(HOT DIP SCREW)

NAIL	pcs/갑	갑구성
HSP50V9	2,000pcs	25pcsx80stick
HSP65V9	2,000pcs	25pcsx80stick
HSP75V9	2,000pcs	25pcsx80stick
HSP83W1	2,000pcs	25pcsx80stick
HSP90W1	2,000pcs	25pcsx80stick

GSP TYPE

NAIL	pcs/갑	갑구성
GSP50V9	2,000pcs	25pcsx80stick
GSP65V9	2,000pcs	25pcsx80stick
GSP75V9	2,000pcs	25pcsx80stick
GSP83W1	2,000pcs	25pcsx80stick
GSP90W1	2,000pcs	25pcsx80stick

중하중용 STRIP NAILS

NAIL	pcs/갑	갑구성
KCP75W4	1,500pcs	25pcsx60stick
KCP90W4	1,500pcs	25pcsx60stick
KCP90W3	1,500pcs	25pcsx60stick
KCP90W8	1,700pcs	25pcsx68stick
KCP105W8	1,700pcs	25pcsx68stick
KCP110W8	1,700pcs	25pcsx68stick
KCP120W8	1,700pcs	25pcsx68stick
KCP130W8	1,700pcs	25pcsx68stick
KCP145X6	1,012pcs	22pcsx46stick
KCP160X6	1,012pcs	22pcsx46stick
KCP180Y0	440pcs	22pcsx20stick
KCP200Y0	440pcs	22pcsx20stick
kCP220X6	440pcs	22pcsx20stick

PAPER NAIL

NAIL	pcs/갑	갑구성
PN50V9	1,000pcs	40pcsx25stick
PN65V9	1,000pcs	40pcsx25stick
PN75W1	1,000pcs	40pcsx25stick
PN83W1	1,000pcs	40pcsx25stick
PN90W1	1,000pcs	40pcsx25stick

CONCRETE PIN

구분	품명	pcs/갑	갑/CT
STRIP (가스,상압)	CP712V6	1,000pcs	5갑
	CP719V6	1,000pcs	5갑
	CP722V6	1,000pcs	5갑
	CP725V6	1,000pcs	5갑
	CP732V6	1,000pcs	5갑
	CP738V6	1,000pcs	5갑
	CGP19V7	1,000pcs	5갑
	CGP22V7	1,000pcs	5갑
	CGP25V7	1,000pcs	5갑
	CGP32V7	1,000pcs	5갑
	CGP38V7	1,000pcs	5갑
	CP712V6(GS738)	800pcs	5갑
	CP719V6(GS738)	800pcs	5갑
	CP722V6(GS738)	800pcs	5갑
	CP725V6(GS738)	800pcs	5갑
	CP732V6(GS738)	800pcs	5갑
	CP738V6(GS738)	800pcs	5갑
PLASTIC COIL (고압)	CP-C619V5	1,000pcs	10갑
	CP-C622V5	1,000pcs	10갑
	CP-C625V5	1,000pcs	10갑
	CP-C627V5	1,000pcs	10갑

SCREW

길이	pcs/갑
25mm	100pcs X 20rolls
32mm	100pcs X 20rolls
38mm	100pcs X 20rolls
41mm	100pcs X 20rolls

CAP STAPLE

길이	pcs/갑
12mm	2,000pcs
16mm	2,000pcs
22mm	2,000pcs
32mm	2,000pcs
38mm	2,000pcs

BO

	100-OV	OLD GOLD	STAPLE BO	SJK/16-10mm/12mm
중량	11.5kg/box	0.77kg/봉	17.4kg/box	14.0kg / 15.4kg
수량(1줄)	250줄/box	1060pcs/봉	500줄/box	10,000pcs X 20갑
길이(1줄)	1,000mm	-	990mm	-

HOG-RING

품명	pcs/CT
CR16	6,000pcs
CR24	10,000pcs
CR45	3,360pcs

CLIP

길이	pcs/CT
CL 18	5,032pcs
CL 20	5,000pcs
CL 71	3,300pcs
CL 72	2,960pcs
CL 73	4,050pcs
CL 34	2,160pcs
CL 52	3,440pcs
CL76	2,310pcs
CL 381	1,120pcs

PRODUCT

08 ADDITION

Peace
NO.33

CAUTION

주의사항

안전은 타협될 수 없는
첫번째 가치입니다.

SAFETY PRECAUTION

안전수칙

다음의 안전수칙을 익혀 사용에 주의를 기울여주세요.
사용자의 안전이 가장 중요합니다.

사용 전

어떠한 작업현장이나 조건에서도 에어기계는 항상 정확하고 안전한 상태에서 사용하십시오.

1. 제품을 사용할 시에는 반드시 보안경을 착용한다.
   보안경은 공기압으로 인해 얼굴로 날아드는 톱밥, 먼지, 기타 이물질로부터 눈을 보호해줄 것 입니다.
2. 스테플, 침, 네일 등 소모품은 피스코리아 또는 맥스 제품을 사용하십시오.
   타사의 제품을 사용할지 규격 또는 사양이 맞지 않아 고장 또는 오류의 원인이 될 수 있습니다.
3. 목표한 위치에 정확히 타정하십시오.
   잘못 조준된 스테플 또는 못은 다른 이에게 매우 위험할 수 있습니다.
4. 작업을 일시적으로 중단할 때 또는 기계 점검, 불량 침 제거 등의 일시적 사용 중지 시에는 반드시 에어호스를 분리하여 주십시오.

사용중

1. 사출구를 절대로 인체에 향하지 않습니다.
2. 서로 마주보고 스테플을 쏘는 작업은 절대로 금하여 주십시오.
3. 사출구를 확실히 대상물에 맞춰 주십시오.
4. 기계를 함부로 거칠게 다루지 않습니다.
5. 에어호스를 기계에 연결한 채 이동하지 않습니다.
6. 불, 신나, 휘발유등 인화성 물질 가까이에서 사용하지 말아주십시오.
7. 에어타카, 에어콤프레샤를 직사광선에 장시간 그대로 방치하지 말아주십시오.
8. 높은 곳에서 작업 시, 에어호스의 길이를 넉넉히하여 사용하여 주십시오.
9. 여러 작업자가 동시에 작업을 할 경우, 안전을 위하여 보호벽 또는 보호 커튼을 사용하여 주십시오.

안전장비

보안경

보안경은 공기압으로 인해 얼굴로 날아드는 톱밥, 먼지 등의 이물질로 부터 작업자의 눈을 보호하여 줄 것입니다.

PEACE®

SINCE 1959,
BUT BEGINNING AGAIN.

Ca

주식회사 피스

TEL. 1566-5422
FAX. 032-575-6622

인천광역시 동구 방축로 191번길 24(송림동)
www.peaceind.co.kr

2017.09 개정판